X CHANGE INDEX

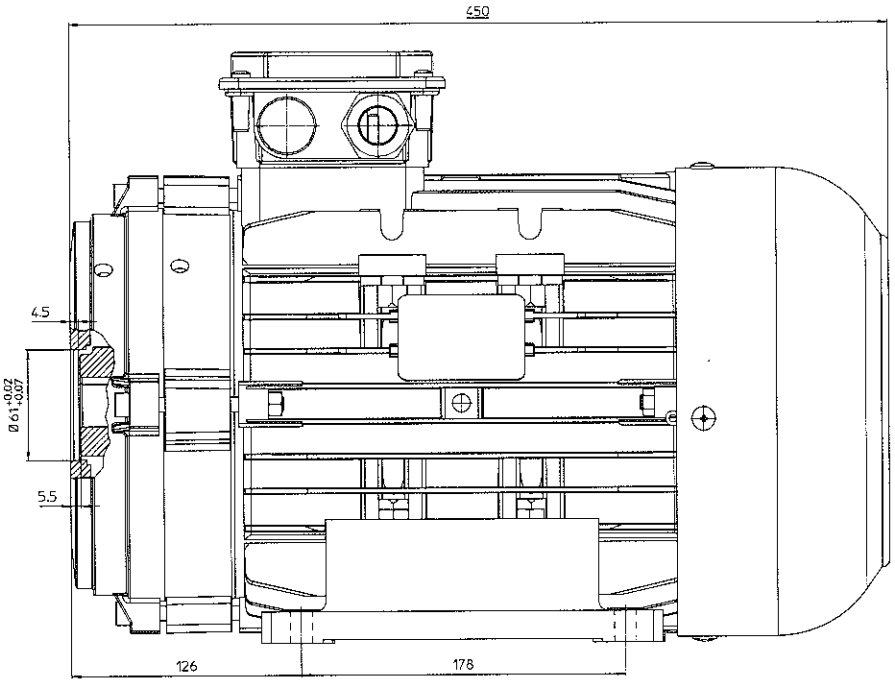

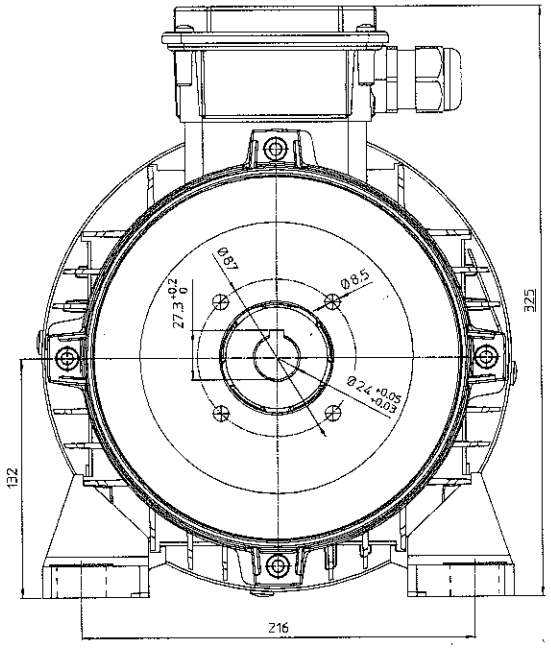

I DATI TECNICI E LE DIMENSIONI SONO INDICATIVI
E POSSONO ESSERE MODIFICATI SENZA PREAVVISO.
TECHNICAL DATA AND DIMENSIONS ARE INDICATIVES
AND SUBJECT TO CHANGE WITHOUT NOTICE

NR.	MOD.	DESCRIZIONE	DATA	DIS.

RUGOSITÀ [ROUGHNESS] Ra	TRATTAMENTO TERMICO [HEAT TREAT.]	DUREZZA [HARDNESS]	TOLL. GEN. [GENERAL TOLERANCES] ISO 2768-mH
	TRATTAM. SUPERF. [SURFACE TREAT.]	PROF. CEMENT. [CASEHARDDEPTH]	FORM. A2
N° IMPRONTE STAMPO [N. OF MOLD CAVITY]	MATERIALE [MATERIAL]		
CODICE GREZZO [BLANK CODE]	SIMBOLOGIA QUOTE [NOTE FEATURES]		SCALA [SCALE] 1:2
PESO 3D [3D WEIGHT] Kg	CRITICA [CRITICAL] [⊂]	IMPORTANTE [IMPORTANT] [I] / MARGINALE [MARGINAL] NO SIMBOLO [NO FEATURE]	DATA [DATE] 21.12.12 / DIS. [NAME] R.A.
	DENOMINAZIONE [DESCRIPTION] DIM. EST. MOT. IEC132L CON GIUNTO RAVEL		CODICE [CODE]