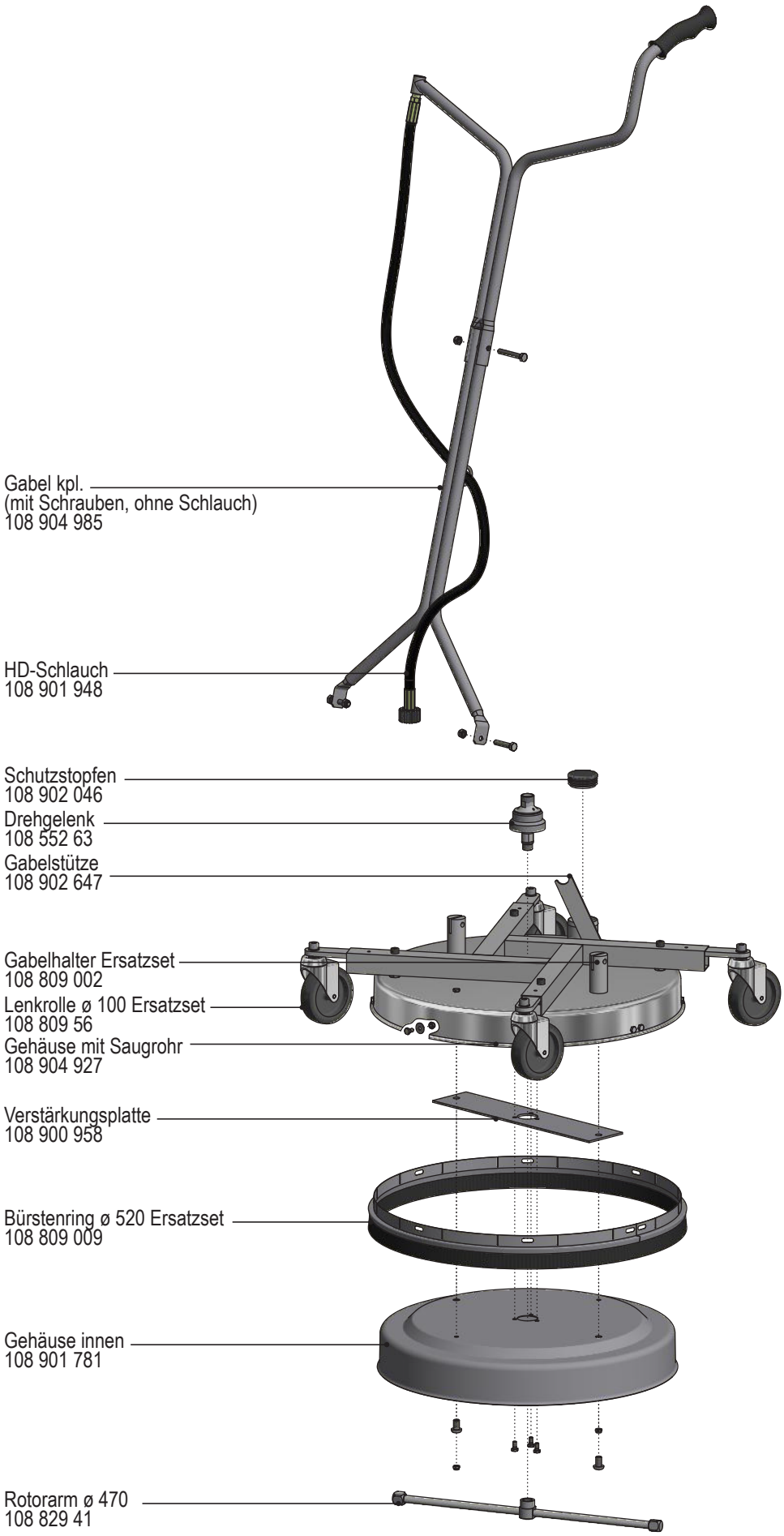Flächenreiniger FL-AHY mit Absaugung
R+M Nr. 108 809 71